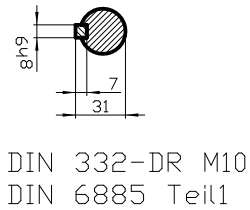


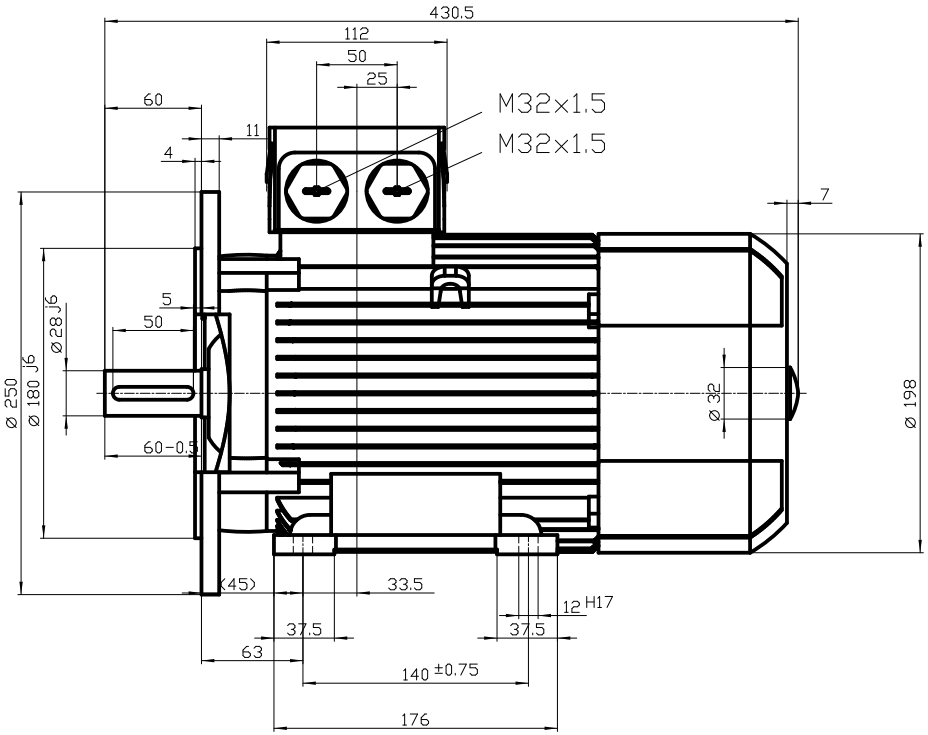


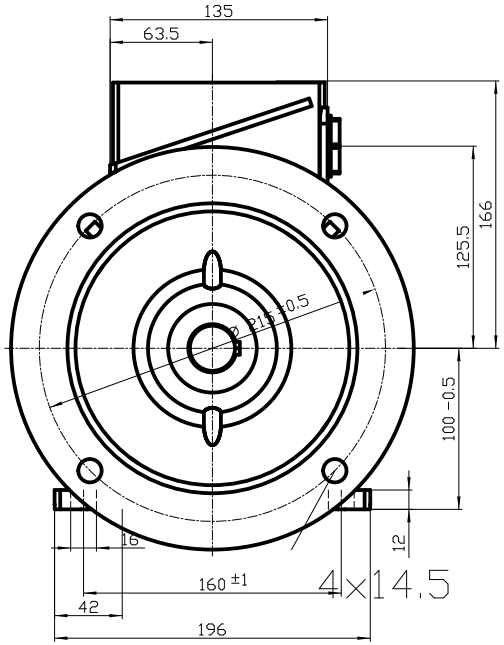


| | |
|---|---|
| Unit | mm |
| Date | 22/07/2014 |

1TZ9003-1AA43-4JA4

MEZ ELECTRIC MOTORS

Diese Umrisszeichnung ist Änderungen vorbehalten / This outline drawing is subject to change