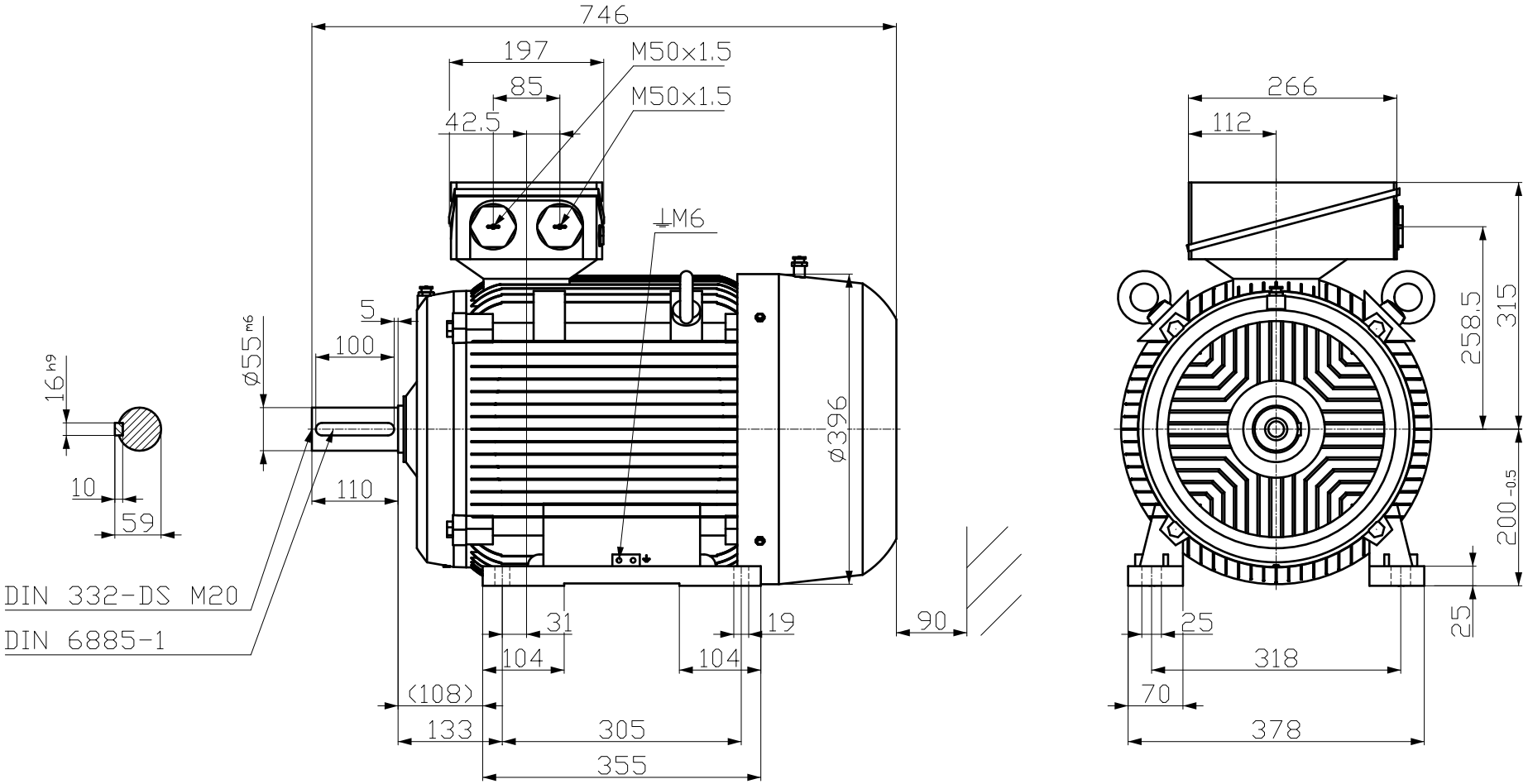

Unit	mm
Date	22/07/2014

1TZ9503-2AD53-4AA4

MEZ ELECTRIC MOTORS

Diese Umrisszeichnung ist Änderungen vorbehalten / This outline drawing is subject to change